ՆԱԽԱԳԾԻ ԿԱԶՄ
СОСТАВ ПРОЕКТА

ԲԱԺԻՆ 2 ՃԱՆԱՊԱՐՀԱՅԻՆ ՄԱՍ
ԳԻՐՔ 1 ԲԱՑԱՏՐԱԳԻՐ, ԱՄՓՈՓԱԳՐԵՐ, ԳԾԱԳՐԵՐ

РАЗДЕЛ 2 ДОРОЖНАЯ ЧАСТЬ
КНИГА 1 ПОЯСНИТЕЛЬНАЯ ЗАПИСКА, ВЕДОМОСТИ, ЧЕРТЕЖИ

ԲԱԺԻՆ 5 ՆԱԽԱՀԱՇՎԱՅԻՆ ՓԱՍՏԱԹՂԹԵՐ
ԳԻՐՔ 1 ՆԱԽԱՀԱՇԻՎՆԵՐ

РАЗДЕЛ 5 СМЕТНАЯ ДОКУМЕНТАЦИЯ
КНИГА 1 СМЕТА

2026

«ԱՐՑԱԽՃԱՆ» ԻՆՍՏԻՏՈՒՏ ՓԲԸ
"АРЦАХДОР" ИНСТИТУТ АОЗТ

Դեպի «Վանաձորի Րաֆֆու անվան թիվ 19 հիմնական դպրոց» ՊՈԱԿ տանող թվով 3 և մոտ 0.3 կմ ընդհանուր երկարությամբ ճանապարհահատվածների հիմնանորոգում

Капитальный ремонт 3 участков дороги общей протяженностью около 0,3 км, ведущих к начальной школе имени Ванадзора Раффи № 19 (SNCO)

ԱՇԽԱՏԱՆՔԱՅԻՆ ՆԱԽԱԳԻԾ
РАБОЧИЙ ПРОЕКТ

ԲԱԺԻՆ 2 ՃԱՆԱՊԱՐՀԱՅԻՆ ՄԱՍ
ԳԻՐՔ 1 ԲԱՑԱՏՐԱԳԻՐ, ԱՄՓՈՓԱԳՐԵՐ, ԳԾԱԳՐԵՐ
РАЗДЕЛ 2 ДОРОЖНАЯ ЧАСТЬ
КНИГА 1 ПОЯСНИТЕЛЬНАЯ ЗАПИСКА, ВЕДОМОСТИ, ЧЕРТЕЖИ

Պայմանագիր / Договор
ՀՀԼՄ-ԳՀԾՁԲ-26/15

«ԱՐՑԱԽՃԱՆ» ԻՆՍՏԻՏՈՒՏ ՓԲԸ
"АРЦАХДОР" ИНСТИТУТ АОЗТ

Դեպի «Վանաձորի Րաֆֆու անվան թիվ 19 հիմնական դպրոց» ՊՈԱԿ տանող թվով 3 և մոտ 0.3 կմ ընդհանուր երկարությամբ ճանապարհահատվածների հիմնանորոգում
Капитальный ремонт 3 участков дороги общей протяженностью около 0,3 км, ведущих к начальной школе имени Ванадзора Раффи № 19 (SNCO)

ԲԱԺԻՆ 2 ՃԱՆԱՊԱՐՀԱՅԻՆ ՄԱՍ
ԳԻՐՔ 1 ԲԱՑԱՏՐԱԳԻՐ, ԱՄՓՈՓԱԳՐԵՐ, ԳԾԱԳՐԵՐ
РАЗДЕЛ 2 ДОРОЖНАЯ ЧАСТЬ
КНИГА 1 ПОЯСНИТЕЛЬНАЯ ЗАПИСКА, ВЕДОМОСТИ, ЧЕРТЕЖИ

Տնօրեն՝	Հ. ՊԵՏՐՈՍՅԱՆ
Գլխավոր մասնագետ՝	Լ. ԳԵՎՈՐԳՅԱՆ

ԻՆՎԵՆՏԱՐ 457

«ԱՐՑԱԽՃԱՆ» ԻՆՍՏԻՏՈՒՏ ՓԲԸ
"АРЦАХДОР" ИНСТИТУТ АОЗТ

2026

Դեպի «Վանաձորի Րաֆֆու անվան թիվ 19 հիմնական դպրոց» ՊՈԱԿ տանող թվով 3 և մոտ 0.3 կմ ընդհանուր երկարությամբ ճանապարհահատվածների հիմնանորոգում
Капитальный ремонт 3 участков дороги общей протяженностью около 0,3 км, ведущих к начальной школе имени Ванадзора Раффи № 19 (SNCO)

ԱՇԽԱՏԱՆՔԱՅԻՆ ՆԱԽԱԳԻԾ
РАБОЧИЙ ПРОЕКТ

ԲԱԺԻՆ 5 ՆԱԽԱՀԱՇՎԱՅԻՆ ՓԱՍՏԱԹՂԹԵՐ
ԳԻՐՔ 1 ՆԱԽԱՀԱՇԻՎ
РАЗДЕЛ 5 СМЕТНАЯ ДОКУМЕНТАЦИЯ
КНИГА 1 СМЕТА

Պայմանագիր / Договор

ՀՀԼՄ-ԳՀԾՁԲ-26/15

«ԱՐՑԱԽՃԱՆ» ԻՆՍՏԻՏՈՒՏ ՓԲԸ

"АРЦАХДОР" ИНСТИТУТ АОЗТ

Դեպի «Վանաձորի Րաֆֆու անվան թիվ 19 հիմնական դպրոց» ՊՈԱԿ տանող թվով 3 և մոտ 0.3 կմ ընդհանուր երկարությամբ ճանապարհահատվածների հիմնանորոգում

Капитальный ремонт 3 участков дороги общей протяженностью около 0,3 км, ведущих к начальной школе имени Ванадзора Раффи № 19 (SNCO)

ԱՇԽԱՏԱՆՔԱՅԻՆ ՆԱԽԱԳԻԾ

РАБОЧИЙ ПРОЕКТ

ԲԱԺԻՆ 5 ՆԱԽԱՀԱՇՎԱՅԻՆ ՓԱՍՏԱԹՂԹԵՐ

ԳԻՐՔ 1 ՆԱԽԱՀԱՇԻՎ

РАЗДЕЛ 5 СМЕТНАЯ ДОКУМЕНТАЦИЯ

КНИГА 1 СМЕТА

Տնօրեն՝ Հ. ՊԵՏՐՈՍՅԱՆ

Գլխավոր մասնագետ՝ Լ. ԳԵՎՈՐԳՅԱՆ

ԻՆՎԵՆՏԱՐ 457

Բացատրագիր

Դեպի <<ՀՀ Լոռու մարզի Վանաձորի Րաֆֆու անվան թիվ 19 հիմնական դպրոց>> ՊՈԱԿ տանող թվով 3 և մոտ 0,3կմ ընդհանուր ներկարությամբ ճանապարհահատվածների հիմնանորոգման աշխատանքային նախագիծը կազմված է համաձայն ՀՀ Լոռու մարզպետի աշխատակազմի կողմից տրված առաջադրանքի և ՀՀԼՄ -ԳՀԾՁԲ-26/15 պայմանագրի, կնքված <<Արցախճան>> ինստիտուտ ՓԲԸ-ի հետ:

Հետախուզական աշխատանքները կատարվել են 2026թ. ապրիլ ամսին՝ <<Արցախճան>> ինստիտուտ ՓԲԸ-ի կողմից:

Հետախուզական աշխատանքների ժամանակ ուսումնասիրվել են ՀՀ Լոռու մարզի Վանաձորի Րաֆֆու անվան թիվ 19 հիմնական դպրոց ՊՈԱԿ տանող ճանապարհահատվածի ճանապարհային պատվածքի վիճակը մայթերը, եզրաքարերը:

Նախագծային լուծումները համաձայնեցվել է պատվիրատուի հետ:

Նախագծային փաստաթղթերը կազմվել են համաձայն ՀՀ քաղաքաշինության կոմիտեի նախագահի 2025թվականի ապրիլի 1-ի N08-ն հրամանով:

Նախագծում նախատեսվել է ճանապարհային պատվածքի իրականացում հետևյալ կառուցվածքով.

- *ավազակոպճային շերտ ԳՕՍՏ 23735-79 ժ 17 h=12սմ*
- *խճակոպճավազային խառնուրդ C-5 ԳՕՍՏ 25607-2009թ h=18սմ*
- *տաք ծակոտկեն խոշորահատիկ ա/բետոն ԳՕՍՏ 9128-2013 h=6սմ*
- *տաք մանրահատիկ ա/բետոն ԳՕՍՏ 9128-2013 h=4սմ*

Պատվածքի մակերեսը կազմում է 4332մ²

Մայթեր

Մայթեր նախատեսված են իրականացնել 945մ² մակերեսով:

Մայթերի եզրաքարերը նախատեսված են բազալտե 15x30սմ չափսի, բետոնե հիմքի վրա:

Մայթերի պատվածքի կառուցվածքը հետևյալն է.

- *Ավազակոպճային շերտ ԳՕՍՏ 23735-79 ժ 17 h=5սմ*
- *Բետոնե հիմք B-10, ԳՕՍՏ 26633-2015 h=6սմ*
- *Ավազացեմենտե խառնուրդ 1:7 հարաբերությամբ h=3սմ*
- *Հավաքովի բետոնե սալիկներ ԳՕՍՏ 17608-81 h=6սմ*

Նախատեսվել է երթևեկելի մասի նշագծում թերմոպլաստով:

Նախագծային լուծումները համապատասխանում են ՀՀ-ում գործող նորմատիվատեխնիկական փաստաթղթերի և նորմատիվ ակտերի պահանջներին:

Կազմեց *Ա. Սարգսյան*

Լաբորատոր փորձարկումներ

Դեպի «ՀՀ Լոռու մարզի Վանաձորի Րաֆֆու անվան թիվ 19 հիմնական դպրոց» ՊՈԱԿ տանող թվով 3 և մոտ 0.3կմ երկարությամբ ճանապարհահատվածների հիմնանորոգում

Կոդը	*Աշխատանքի անվանումը*	*Չափման միավոր*	*Քանակը*	*Ընդհանուր արժեքը*
1	*2*	*3*	*4*	*5*
	Լաբորատոր փորձարկումներ			
1.	Ավազակոպիճի փորձարկում h=12սմ	նմուշ	1	
2.	Խճակոպճավազային խառնուրդի (C5) փորձարկում h=18սմ	նմուշ	1	
3.	Տաք մանրահատիկ "Բ" տիպի ա/բ խառնուրդի փորձարկում տեղադրված, չխտացված h=6սմ	նմուշ	1	
4.	Տաք մանրահատիկ "Բ" տիպի ա/բ խառնուրդի փորձարկում ԱԲԳ-ից h=6սմ	նմուշ	1	
5.	Ցեմենտ/բետոնե խորանարդիկի փորձարկում B-10	կոմպլեկտ	1	
6.	Ցեմենտ/բետոնե խորանարդիկի փորձարկում B-20	կոմպլեկտ	1	
7.	Ա/բ ծածկից հորատված հանուկների փորձարկում ,վերին շերտ	կոմպլեկտ	1	

Լաբորատորիայի վարիչ՝ "ԱՐՑԱԽՃԱՆԻՆՍՏԻՏՈՒՏ" ՓԲԸ "ARTSAKHROAD INSTITUTE CJSC ԼԱԲՈՐԱՏՈՐԻԱ LABORATORY Մ.Մարտիրոսյան

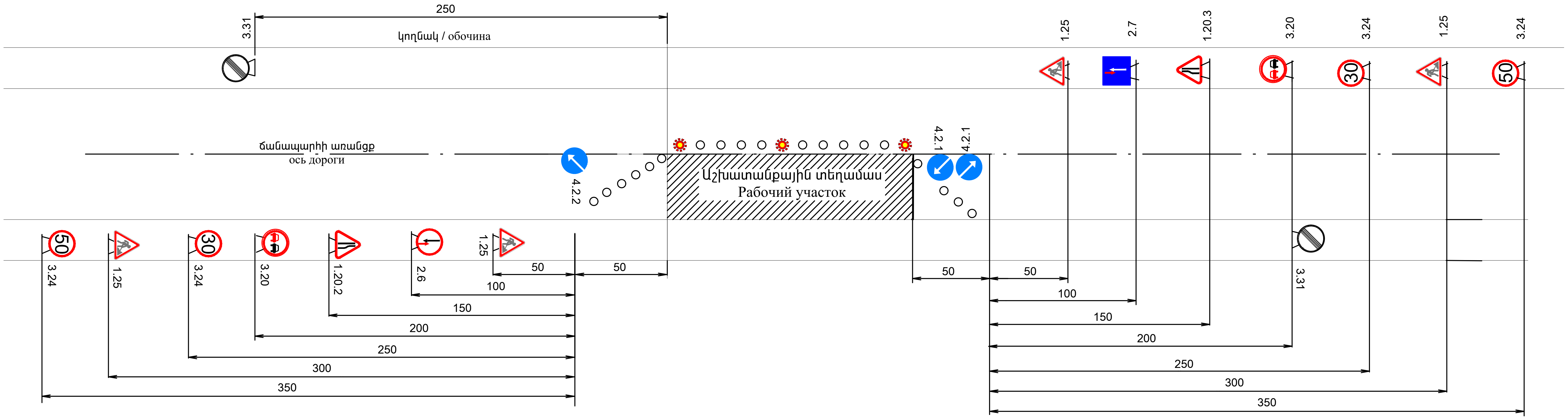

Պայմանական նշաններ
Условные обозначения

- 1.25 Ճանապարհային աշխատանքներ / Дорожные работы
- 1.20.2 Ճանապարհի նեղացում աջից / Сужение дороги справа
- 1.20.3 Ճանապարհի նեղացում ձախից / Сужение дороги слева
- 3.20 Վազանցն արգելվում է / Обгон запрещен
- 70 50 30 3.24 Առավելագույն արագության սահմանափակում / Ограничение максимальной скорости
- 3.31 Բոլոր սահմանափակումների վերջ / Конец зоны всех ограничений
- 4.2.1 Արգելքի շրջանցում աջից / Объезд препятствия справа
- 4.2.2 Արգելքի շրջանցում ձախից / Объезд препятствия слева
- 2.6 Հանդիպակաց երթևեկության առավելություն / Преимущество встречного движения
- 2.7 Առավելություն հանդիպակաց երթևեկության նկատմամբ / Преимущество перед встречным движением
- Լուսազդանշանային առկայծող լապտեր / Светосигнальный мерцающий фонарик

Փոփոխ.	Քանակից	Թերթ	N փաստ.	Ստորագրութ.	Ամսաթիվ	Երթևեկության կազմակերպման սխեմա Схема организации движения	Թերթ 1

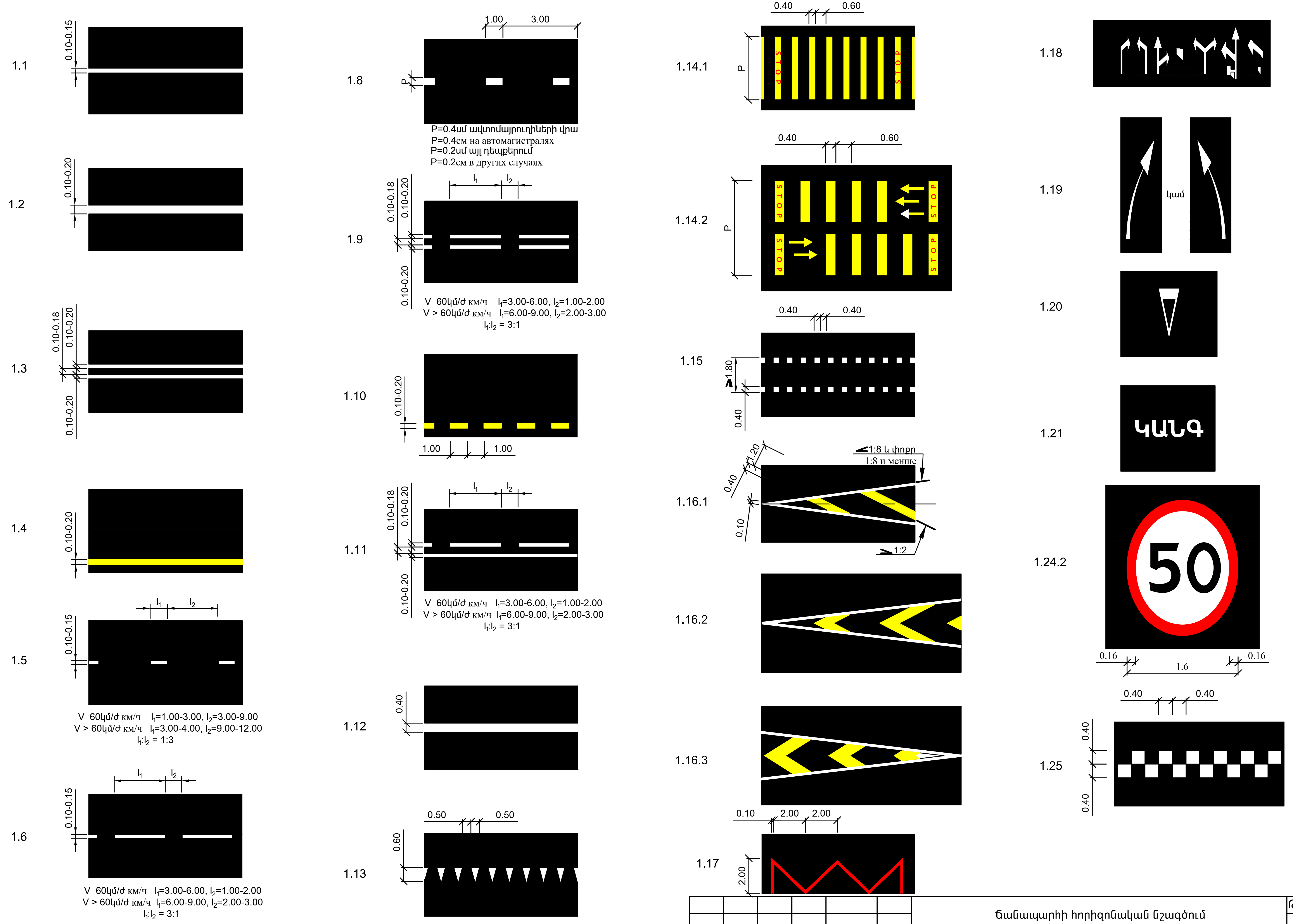

Փոփոխ.	Մասնակից	Թերթ	N փաստ.	Ստորագրութ.	Ամսաթիվ

Ճանապարհի հորիզոնական նշագծում
Горизонтальная разметка автодороги

Թերթ
2

ԹԵՔՈՒՂԻՆԵՐ ՀԵՏԻՈՏՆԻ ԱՆՑՈՒՄՆԵՐՈՒՄ
ПАНДУСЫ НА ПЕШЕХОДНЫХ ПЕРЕХОДАХ

I տիպ
Тип I

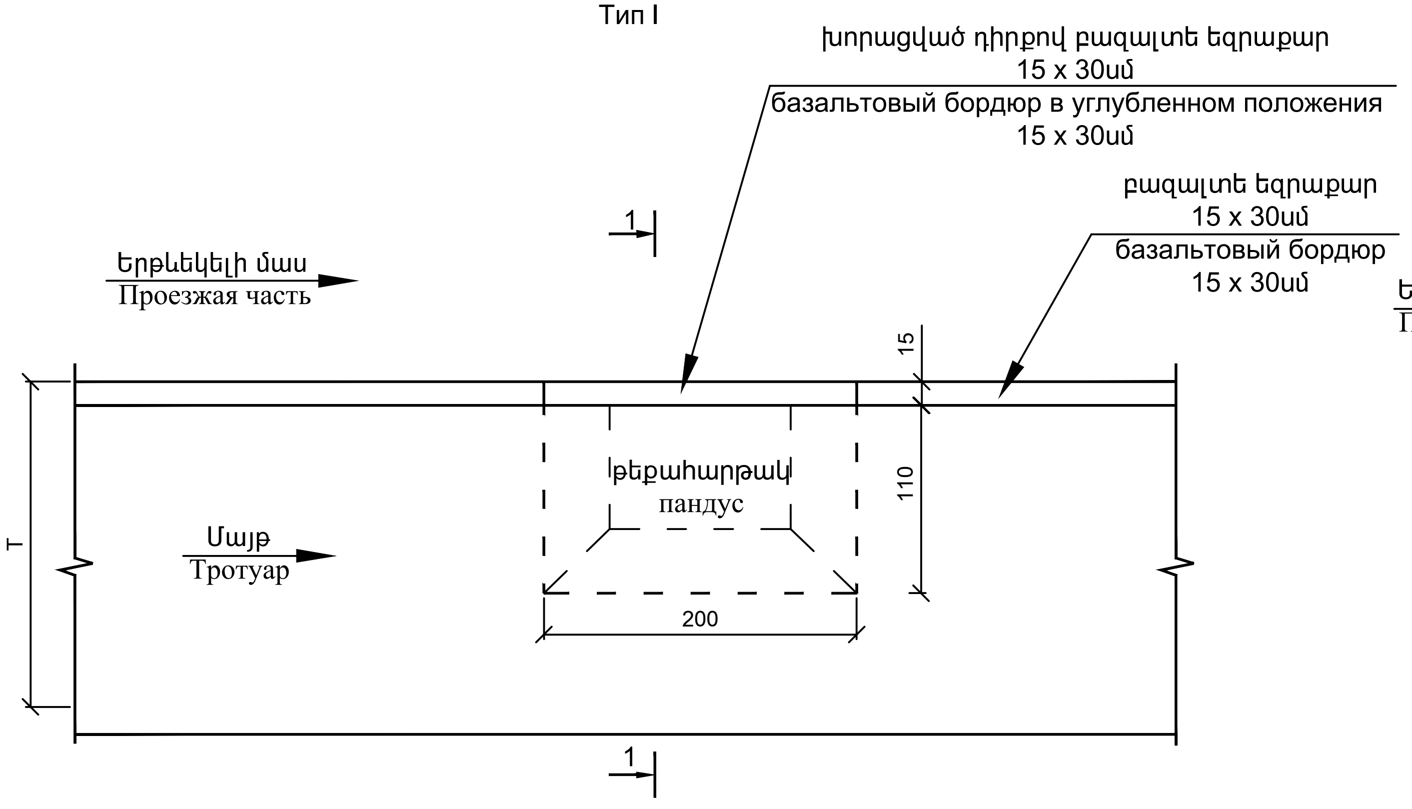

II տիպ
Тип II

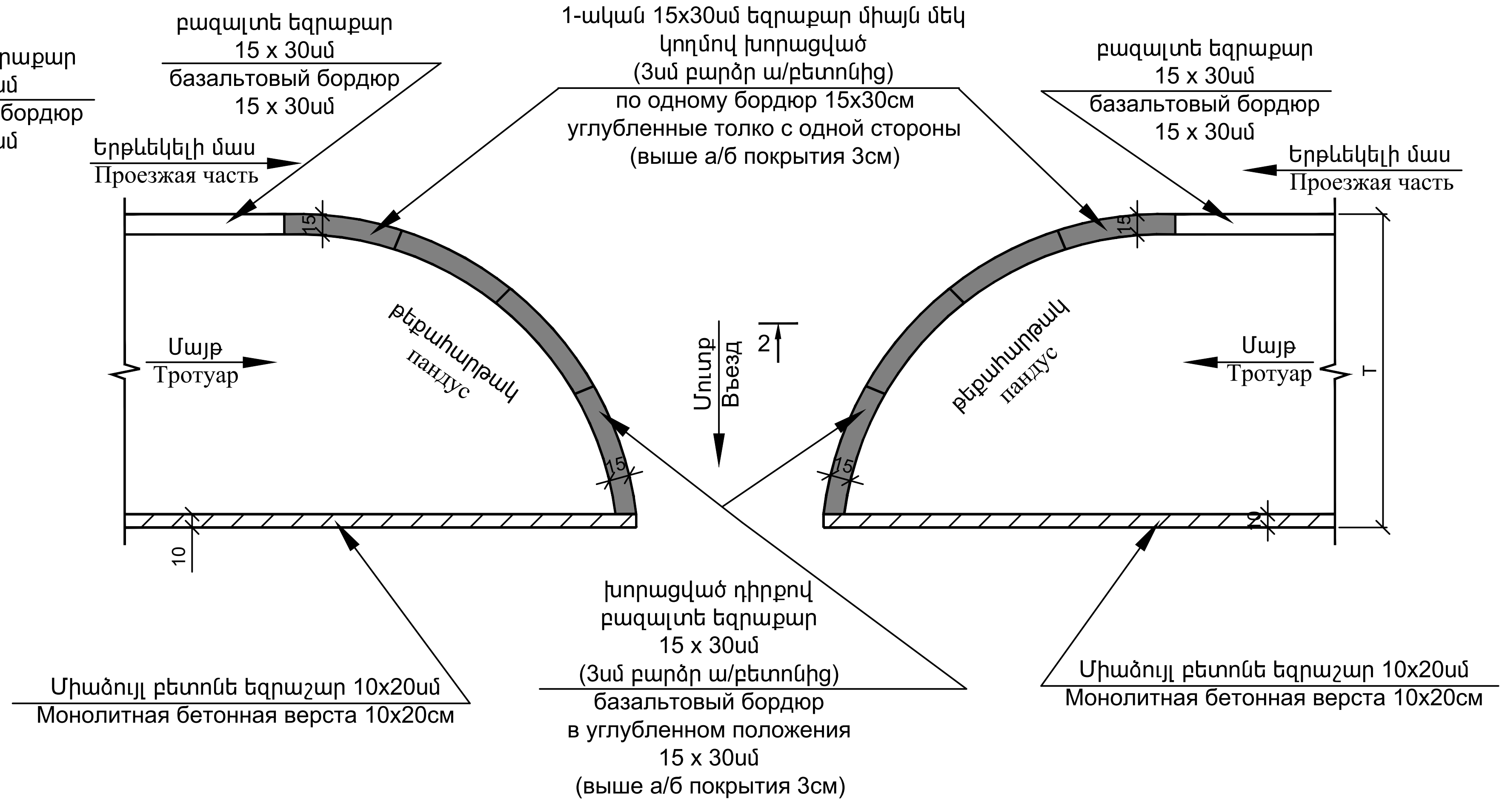

1 - 1

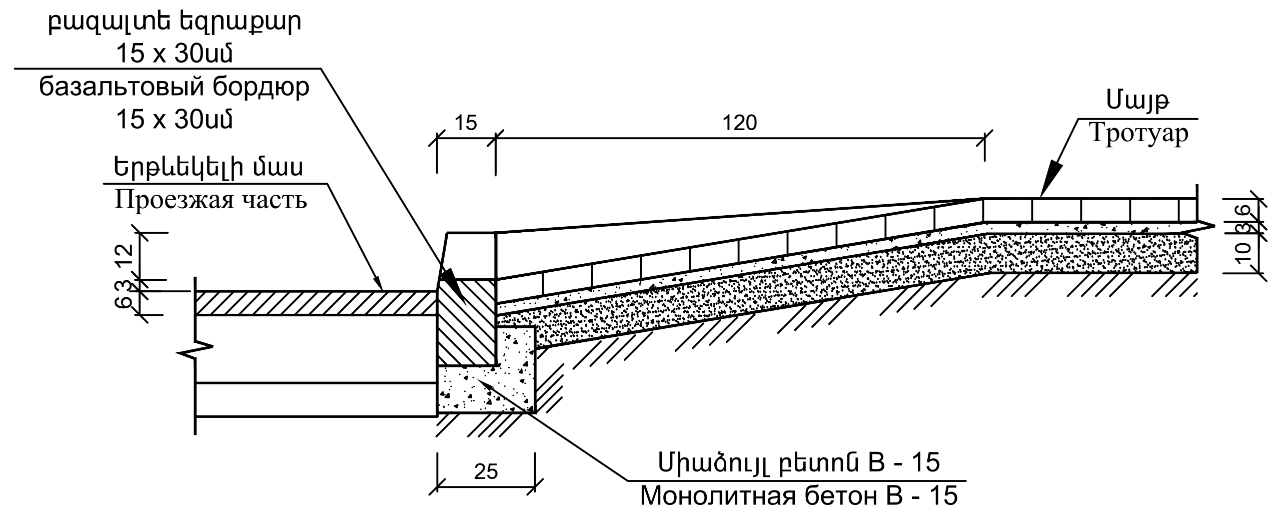

2 - 2

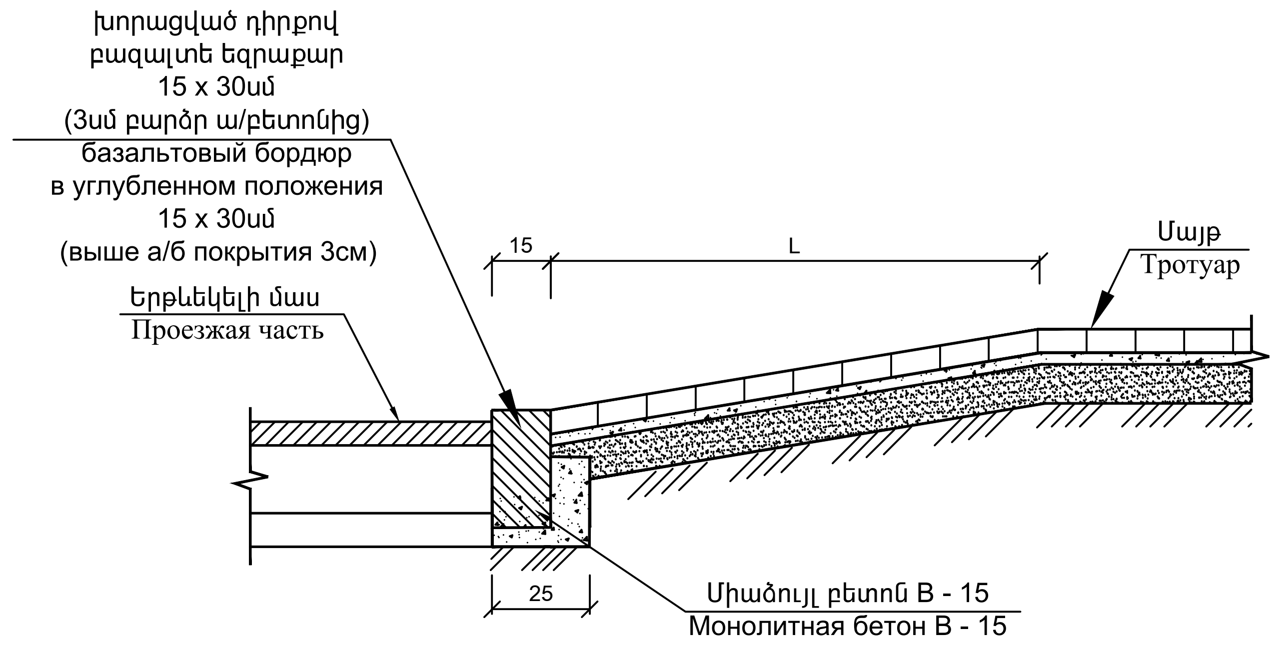

Փոփոխ.	Մասնակից	Թերթ	N փաստ.	Ստորագրութ.	Ամսաթիվ	Թեքուղիների կառուցվածքը Конструкция пандусов	Թերթ 3

ՊԱՅՄԱՆԱԿԱՆ ՆՇԱՆՆԵՐ
УСЛОВНЫЕ ОБОЗНАЧЕНИЯ

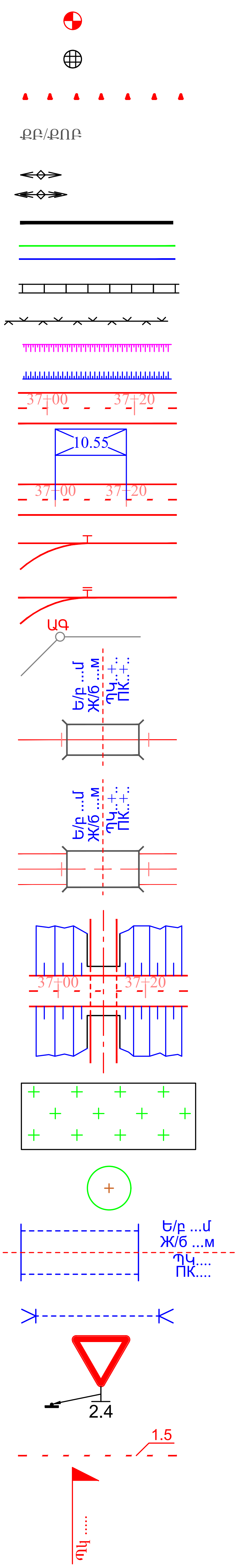

Հենանիշ/Репер

Դիտահոր
Люк

C-1 տիպի ազդանշանային սյուներ
сигнальные столбики типа C-1

քարե բնակելի
каменный жилой дом

Հենասյուներ / столбы
Բարձր լարման հենասյուն /В,В столбы

Մետաղական ցանկապատ / ограждения

Կողնակներ / обочины

Հենապատ / стенка подпорная

Ցանցե ցանկապատ / Ограждение территории, забор

Հանույթ / выемка

Լիցք / насыпь

Ճանապարհի ՊԿ / ПК автомобильной дороги

Ոչ լրիվ ՊԿ / неправильный пикет

Շրջանաձև կորի սկիզբ և վերջ / начало и конец круговой кривой

Անցումային կորի սկիզբ և վերջ / начало и конец переходной кривой

Անկյան գագաթ / Вершина угла

Կամուրջ երկաթգծի վրա / Мост на Ж/Д дороге

Կամուրջ ճանապարհի վրա / Мост на автомобильной дороге

Կամուրջ ճանապարհի տակ / Мост под автомобильной дороге

Սիզամարգ / газон

Ծառ / дерево

Ուղղանկյուն խողովակ / Прямоугольная труба

Կլոր խողովակ / Круглая труба

Ճանապարհային նշաններ
дорожные знаки
ԳՈՍՏ / ГОСТ 52290 -2004

Նշագծում / разметка

Հարում ճանապարհին / примекание

						ՊԱՅՄԱՆԱԿԱՆ ՆՇԱՆՆԵՐ УСЛОВНЫЕ ОБОЗНАЧЕНИЯ	Թերթ
Փոփոխ.	Մասնակից	Թերթ	N փաստ.	Ստորագրութ.	Ամսաթիվ		4

ՕԲՅԵԿՏԻ ԱՆՎԱՆՈՒՄԸ . . . .

НАИМЕНОВАНИЕ ОБЪЕКТА . . . .

ՊԱՏՎԻՐԱՏՈՒ . . . .

ЗАКАЗЧИК . . . .

ԿԱՊԱԼԱՌՈՒ . . . .

ПОДРЯДЧИК . . . .

ՇԻՆԱՐԱՐԱԿԱՆ ԱՇԽԱՏԱՆՔՆԵՐԻ ՍԿԻԶԲ . . . .

НАЧАЛО СТРОИТЕЛЬНЫХ РАБОТ . . . .

ՎԵՐՋ . . . .

ЗАВЕРШЕНИЕ . . . .

ԼՐԱՑՈՒՑԻՉ ՏԵՂԵԿՈՒԹՅՈՒՆՆԵՐԻ ՀԱՄԱՐ ԶԱՆԳԱՀԱՐԵԼ ՀԵՌ. . . .

ТЕЛЕФОН ДЛЯ ДОПОЛНИТЕЛЬНОЙ ИНФОРМАЦИИ . . . .

Փոփոխ.	Մասնակից	Թերթ	N փաստ.	Ստորագրութ.	Ամսաթիվ	Օբյեկտի սկզբում և վերջում տեղադրվող տիպային նշան Типовой знак устанавливаемый в начале и конце объекта	Թերթ 5

Դեպի ,Վանաձորի Րաֆֆու անվան թիվ 19 հիմնական դպրոցե ՊՈԱԿ տանող թվով 3 և մոտ 0.3 կմ ընդհանուր երկարությամբ ճանապարհահատվածների հիմնանորոգում

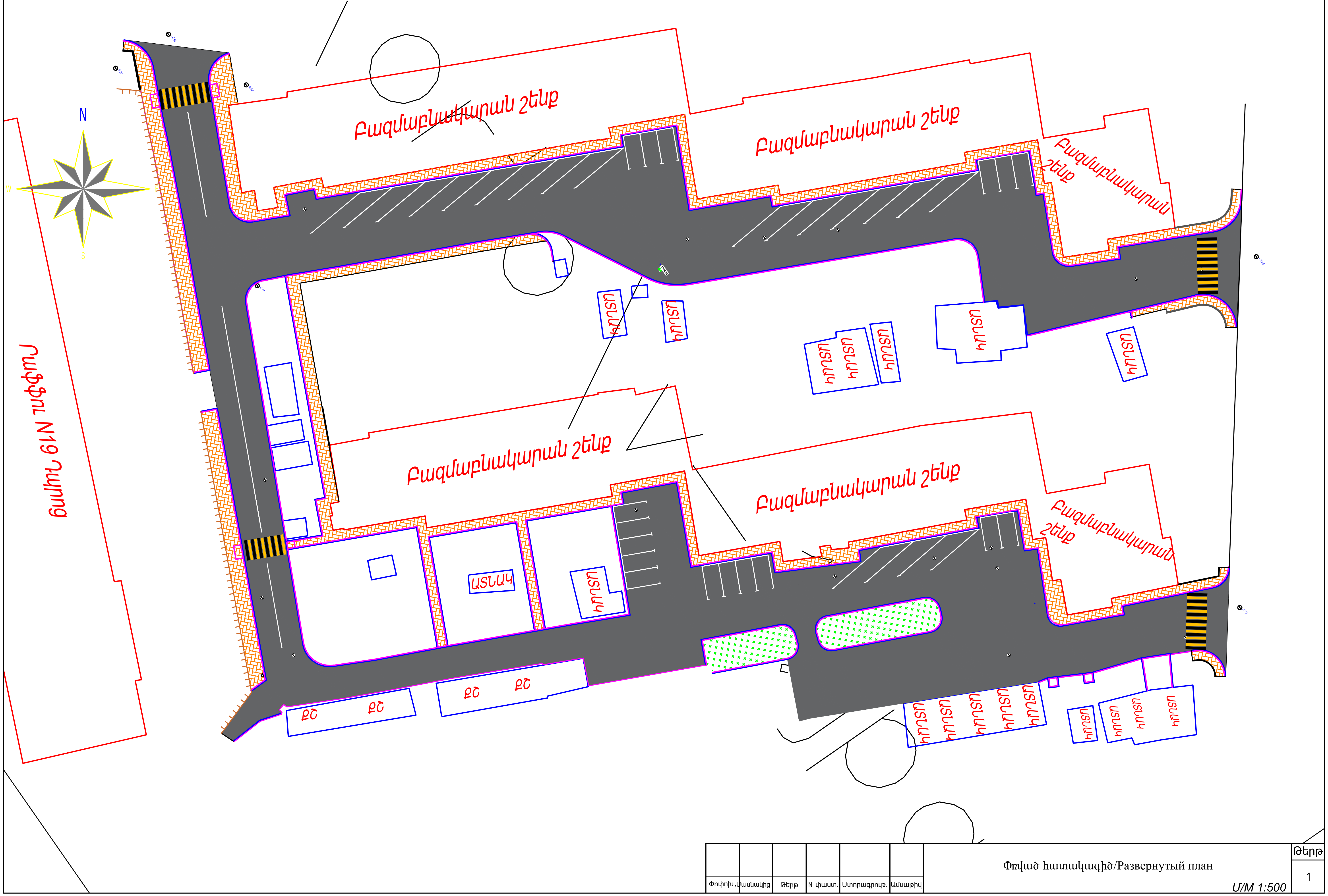

Փոփոխ.	Քանակից	Թերթ	N փաստ.	Ստորագրութ.	Ամսաթիվ	Փռված հատակագիծ/Развернутый план	Թերթ
						U/M 1:500	1

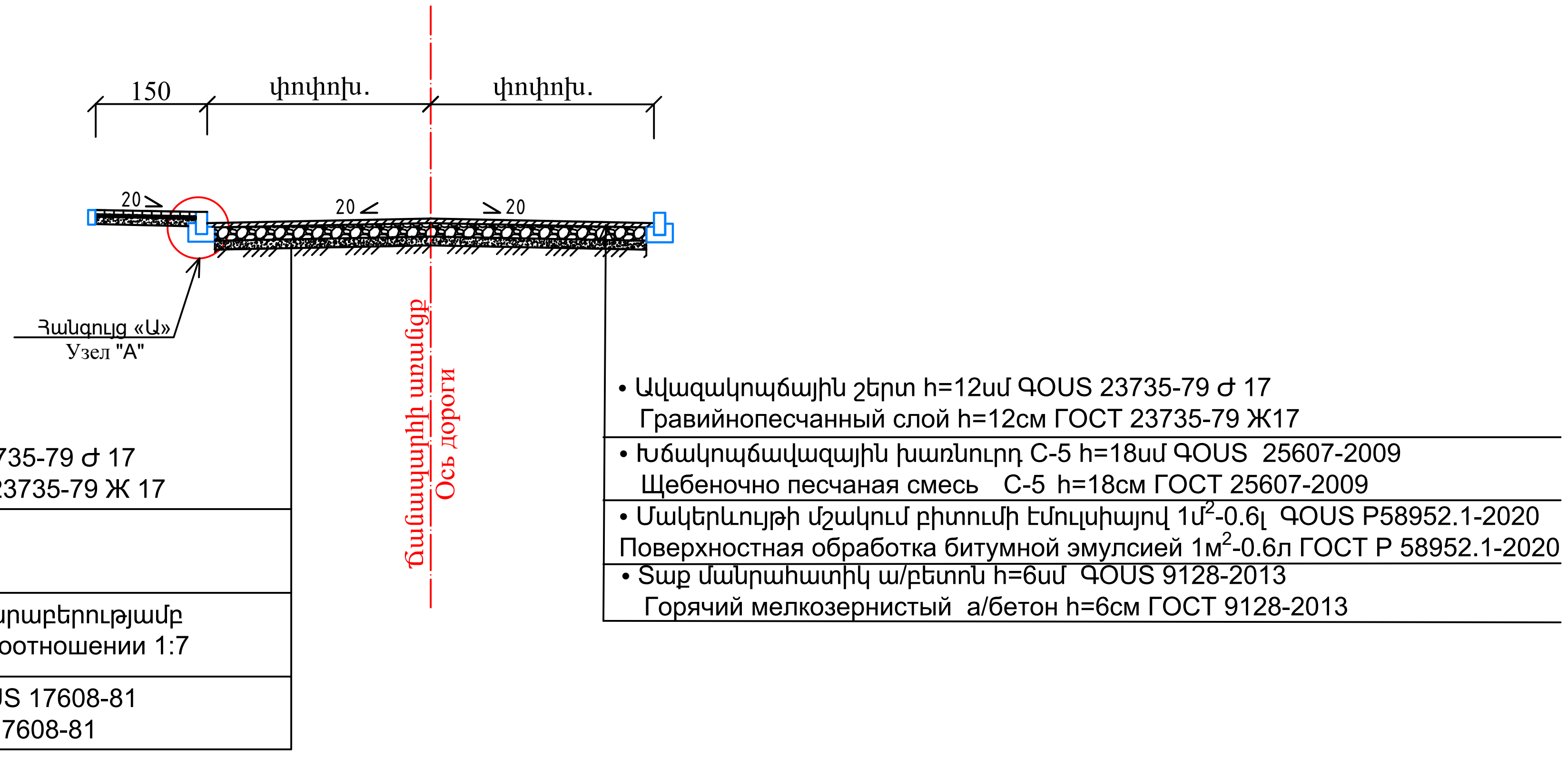

Հանգույց " Ա "

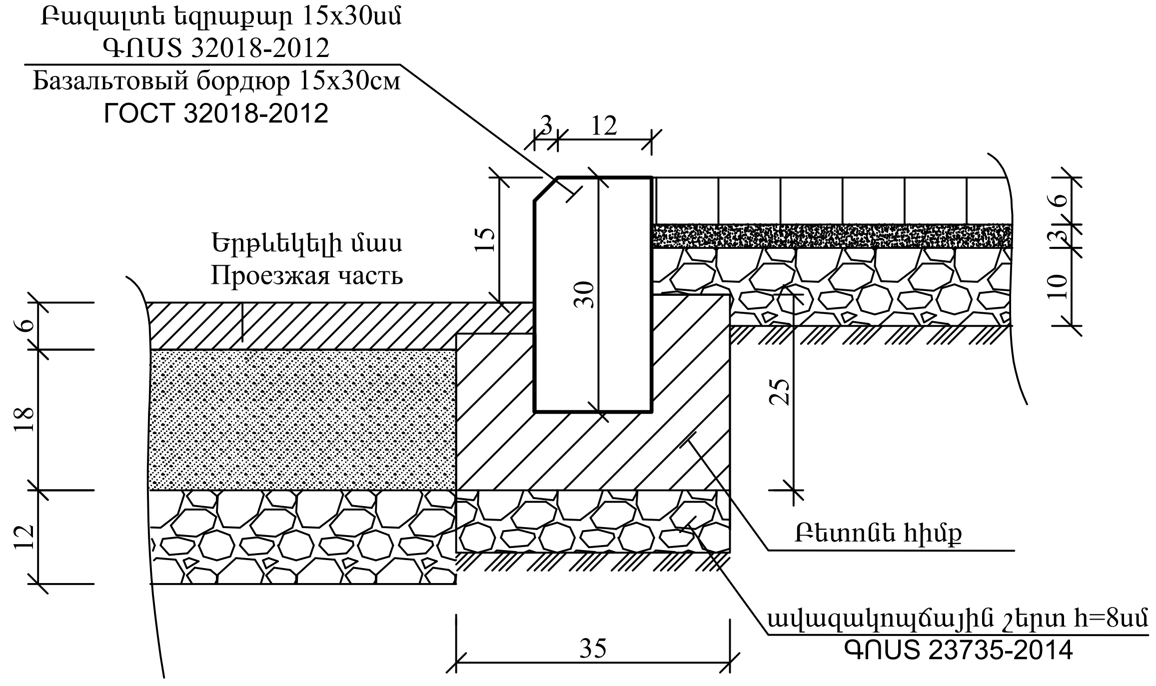

Փոփոխ.	Մասնակից	Թերթ	N փաստ.	Ստորագրութ.	Ամսաթիվ

Ճանապարհային պատվածքի կառուցվածքը
Конструкция дорожного покрытия

Մ/ М 1 : 100

Թերթ
2

ՊԱՀԱՆՋՎՈՂ ՏԵԽՆԻԿԱԿԱՆ ՄԻՋՈՑՆԵՐԸ
ТРЕБУЕМЫЕ ТЕХНИЧЕСКИЕ СРЕДСТВА

Դեպի «Վանաձորի Րաֆֆու անվան թիվ 19 հիմնական դպրոց» ՊՈԱԿ տանող թվով 3 և մոտ 0.3 կմ ընդհանուր երկարությամբ ճանապարհահատվածների հիմնանորոգում
Капитальный ремонт 3 участков дороги общей протяженностью около 0,3 км, ведущих к начальной школе имени Ванадзора Раффи № 19 (SNCO)

Հ/Հ N/N	Տեխնիկական միջոցի անվանումը Наименование технического средства	Տիպը / Тип	Պահանջվող քանակը Требуемое кол-во
1	2	3	4
1	Ասֆալտբետոնի արտադրության գործարան Асфальтобетонный завод	50տ/ժ արտադրողականության, 4 ֆրակցիանոց, ավտոմատ ռեժիմով производительность - 50т/ч 4-х фракционный, с автоматическим режимом	1
2	Էքսկավատոր / Экскаватор	ցանկացած / любой	1
3	Ամբարձիչ / Подъемник	ցանկացած / любой	1
4	Ավտոինքնաթափ / Автосамосвал	ցանկացած / любой	2
5	Ասֆալտտեղադրիչ Асфальтоукладчик	ոչ պակաս 4,5մ կարգավորող լայնությամբ, կահավորված ճոպանով կամ լազերային համակարգով не менее 4,5 м с регулируюмой шириной, оборудованный с тросом или лазерной системой	1
6	Ջրցան / Водомет	ցանկացած / любой	1
7	Ավտոգուդրոնատոր / Автогудронатор	ցանկացած / любой	1
8	Գլդոն 6-8տ / Каток 6-8т	թրթռագլդոն / виброкаток	1
9	Գլդոն 9-11տ / Каток 9-11т	պնևմոանվավոր пневмоколесный	1
10	Գլդոն 11-18տ / Каток 11-18т	թմբուկավոր գրունտի խտացման համար барабанный, для уплотнения грунта	1
11	Ավտոգրեյդեր / Авторейдер	ցանկացած / любой	1
12	Կոմպրեսոր շարժական Компрессор портативный	ցանկացած / любой	1
13	Բուլդոզեր / Бульдозер	ցանկացած / любой	1
14	Բետոնախառնիչ / Бетономешалка	ցանկացած / любой	1
15	Շարժական գեներատոր Портативный генератор	ցանկացած / любой	1

Կազմեց Լ. Պետրոսյան
Составил Л. Петросян

Տրասպորտային աշխատանքային ռեսուրսներ
Транспортные трудовые ресурсы

Դեպի ,Վանաձորի Րաֆֆու անվան թիվ 19 հիմնական դպրոցե ՊՈԱԿ տանող թվով 3 և մոտ 0.3 կմ ընդհանուր երկարությամբ ճանապարհահատվածների հիմնանորոգում
Капитальный ремонт 3 участков дороги общей протяженностью около 0,3 км, ведущих к начальной школе имени Ванадзора Раффи № 19 (SNCO)

Լիցենզիաների ցանկը / Список лицензий

Նախատեսված աշխատանքների կատարման համար պահանջվում են «Քաղաքաշինության բնագավառում շինարարության իրականացում» լիցենզիա, ըստ հետևյալ ոլորտի՝
Տրանսպորտային Աշխատանքային ռեսուրսներ
Для проведения запланированных работ необходима лицензия "Строительство в сфере градостроительства" по следующим направлениям:
Транспортные Рабочие ресурсы

Նախատեսված աշխատանքների իրականացման համար աշխատանքային ռեսուրսների նվազագույն պահանջներն են.
Минимальные требования трудовых ресурсов для осуществления предусмотренных работ:

Հ/Հ N/N	Որակավորումը Квалификация	Մասնագիտական փորձը / Профессиональный опыт		
		Գործունեության ոլորտը Сфера деятельности	Կատարված աշխատանքը Осуществленная работа	Նվազագույն մասնագիտական փորձը Минимальный профессиональный опыт
1	2	3	4	5
1	Տեխնիկ շինարարար Техник строитель	տրանսպորտային շինարարություն транспортное строительство	ճանապարհների կառուցում կամ հիմնանորոգում строительство или капитальный ремонт дорог	3 տարի / 3 года
2	Աշխղեկ / Прораб	տրանսպորտային շինարարություն транспортное строительство	ճանապարհների կառուցում կամ հիմնանորոգում строительство или капитальный ремонт дорог	3 տարի / 3 года
3	Գեոդեզիստ Геодезист	տրանսպորտային շինարարություն транспортное строительство	ճանապարհների կառուցում կամ հիմնանորոգում строительство или капитальный ремонт дорог	3 տարի / 3 года

ԲՈՎԱՆԴԱԿՈՒԹՅՈՒՆ / СОДЕРЖАНИЕ

Առաջադրանք / Задание

Բացատրագիր / Пояснительная записка

Համահավաք ամփոփագիր / Сводная ведомость

ԳԾԱԳՐԵՐ / ЧЕРТЕЖИ

1 Փռված հատակագիծ /Развернутый план

2 Ճանապարհային պատվածքի կառուցվածքը / Конструкция дорожного покрытия

ՀԱՎԵԼՎԱԾՆԵՐ / ПРИЛОЖЕНИЯ

1 Երթևեկության կարգավորման սխեմա / Схема регулирования движения

2 Ճանապարհի հորիզոնական գծանշում / Горизонтальная разметка автодороги

3 Թեքհարթակների կառուցվածքը /Конструкция пандусов

4 Պայմանական նշաններ/ Условные обозначения

5 Օբյեկտի սկզբում և վերջում տեղադրվող տիպային նշան
Типовой знак размещаемая в начале и конце объекта

Դեպի «Վանաձորի Րաֆֆու անվան թիվ 19 հիմնական դպրոց» ՊՈԱԿ տանող թվով 3 և մոտ 0.3 կմ ընդհանուր երկարությամբ ճանապարհահատվածների հիմնանորոգման